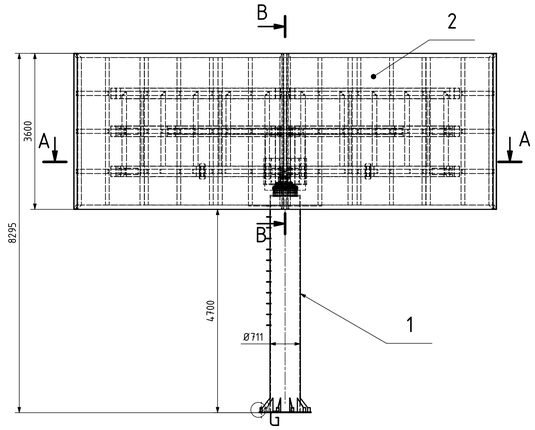

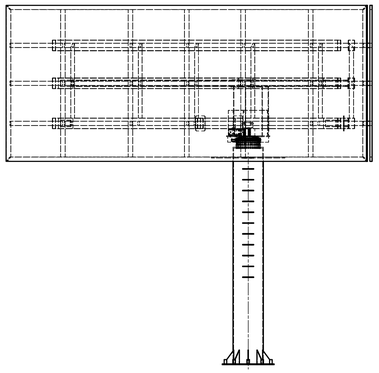

B-B (1 : 5)

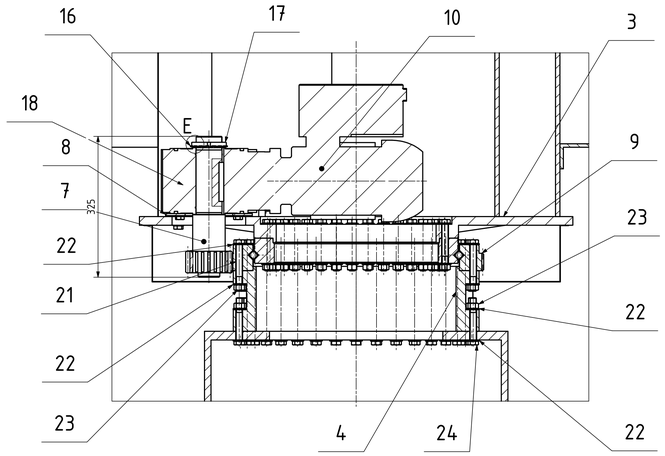

E (2:1)

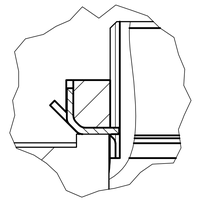

A-A (1 : 5)

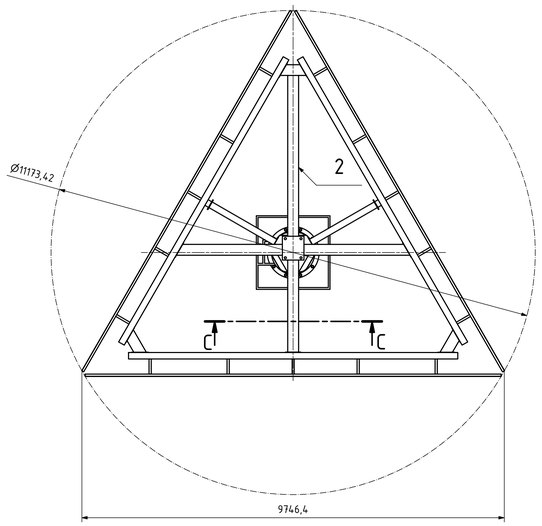

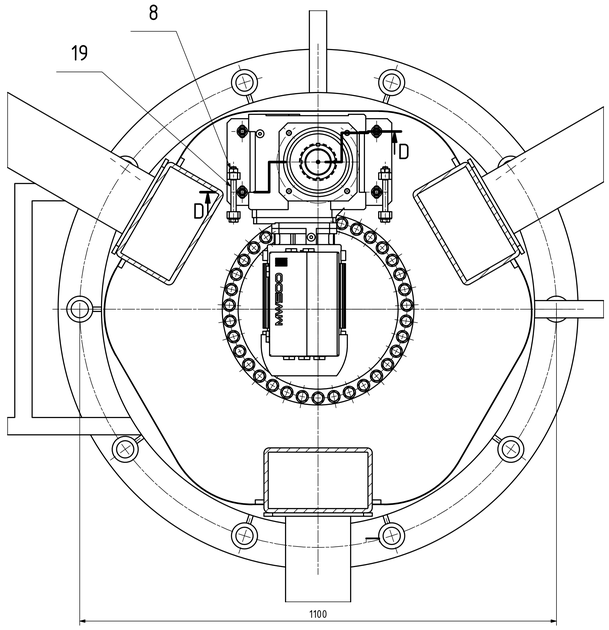

G (1:2)

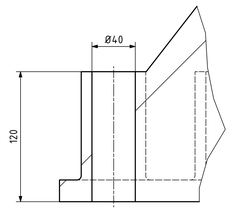

F (1 : 1)

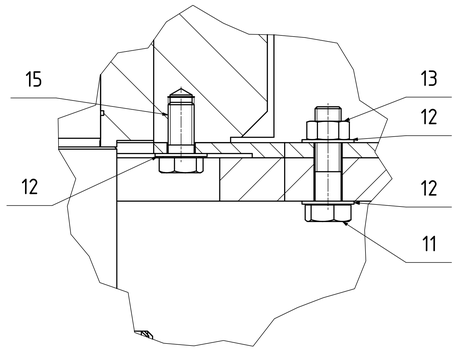

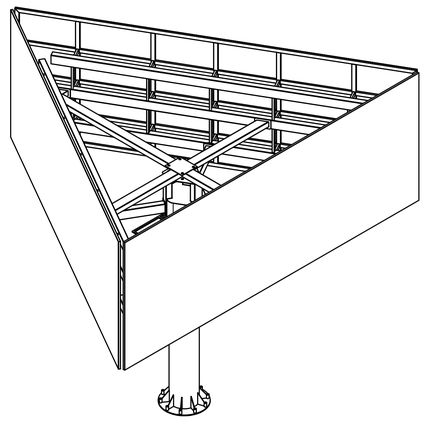

C-C (1:20)

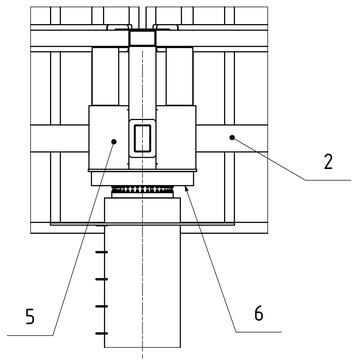

D-D (1 : 2)

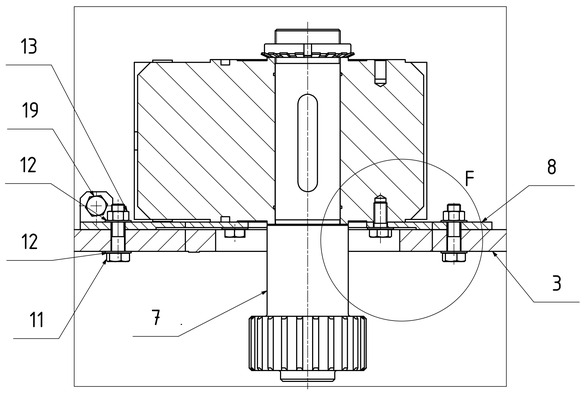

24	ŠROUB	DIN EN ISO 4014:199 - 10.9	M14×100	DIN EN ISO 4014:199 - 10.9			36
23	MATICE	DIN EN ISO 934-10	M14	DIN EN ISO 934-10			109
22	PODLOŽKA	DIN EN ISO 7089	14	ISO 7089			274
21	ŠROUB	DIN EN ISO 4014:199 - 10.9	M14×110	DIN EN ISO 4014:199 - 10.9			71
20	NAVAŘOVACÍ MATICE	DIN 929	M12	DIN 929			1
19	ŠROUB	DIN EN ISO 4014	M12 × 120	ISO 4014			2
18	PÍDO	ČSN 02 2562	8x14x14125	ČSN 02 2562			1
17	MATICE	ISO 2982	M60x2	ISO 2982			1
16	PODLOŽKA M60	ČSN 02 3640	M8 12	ČSN 02 3640			1
15	ŠROUB	ISO 4017 - 8.8	M12×30	ISO 4017 - M12 x 25			4
14	PODLOŽKA	ČSN EN ISO 7089	12	ČSN EN ISO 7089			2
13	MATICE	ČSN 02 1402.2	M12x1,5	ČSN 02 1402.2			4
12	PODLOŽKA	ČSN EN ISO 7089	12	ČSN EN ISO 7089			12
11	ŠROUB M12-35	CNS 4320	M12×35	CNS 4320			4
10	POHONNÁ JEDNOTKA	ELIA 6098 3C 100L-06E-T14-TF MSAT4					1
9	LOŽISKO	RKS.124401002001					1
8	STAVĚCÍ DESKA	EUROKA FOTL ČSN 42 5524	320 x 11 x 380	BP-A3-01-008-S	11373		1
7	HŘÍDEL S PASTORKEM	TYČ KRUHOVÁ ČSN EN ISO 683	115 x 330	BP-A3-01-007	14220		1
6	KRYT LOŽISKA S PASTORKEM	PLECH ČSN 42 0118.00		BP-A3-01-006-S	10701.1		1
5	KRYT PLECH POHONU	PLECH ČSN 42 0118.00	P 1 x 580 x 1500	BP-A3-01-005	10701.1		3
4	PŘÍRUBA SPODNÍ			BP-A3-01-004	11500		1
3	PŘÍRUBA HORNÍ			BP-A3-01-003-S	11500		1
2	VRCHNÍ ČÁST OTOČNÉ KONSTRUKCE			BP-A3-01-002-S			1
1	SLOUP	CHARÓVANÁ TRUBKA ČSN 42 5718	KR711 x 16 x 5030	BP-A1-01-001	11375		1
ODKAZ	NÁZEV	NORMA		ROZMĚR (VÝKRESU)		MATERIÁL	KS

	Autor	Datum	Předpis	Datum	HMOTNOST: Nemá ve dispozici	MĚŘÍTKO	
NAVRHL	OVUSKA VÁCLAV	01.01.1953	PŘEZK.		SESTAVA	1:50(1:x)	
KRESLIL	OVUSKA VÁCLAV	16.06.2022	SCHVÁLIL		SEZNAM ČÁSTÍ	FORMÁT DLE ISO 5457: A0 (841 x 1189)	

ČESKÉ VYSOKÉ UČENÍ TECHNICKÉ V PRAZE

FAKULTA STROJNÍ

NÁZEV: OTOČNÝ REKLAMNÍ NOSIČ

ČÍSLO VÝKRESU: BP-A0-01-001-S

LIST: 1/1

CHRÁNĚNO DLE ISO 16016