SCHÉMA VÝSEKU:

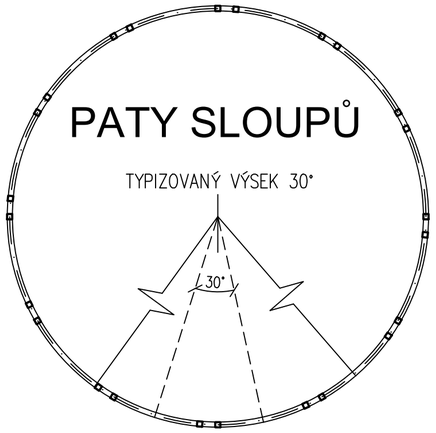

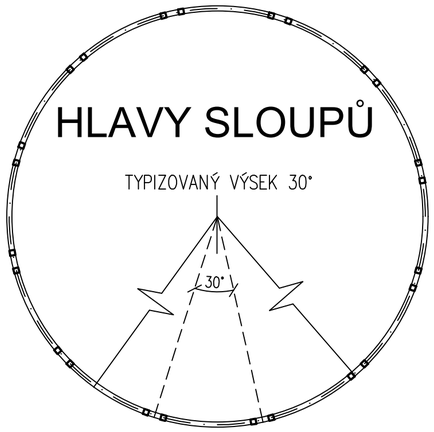

ŘEZY 1-1, 2-2:

1:25

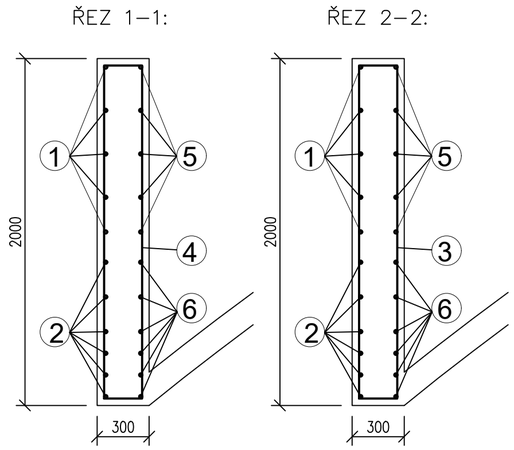

TVAR VÝZTUŽE:

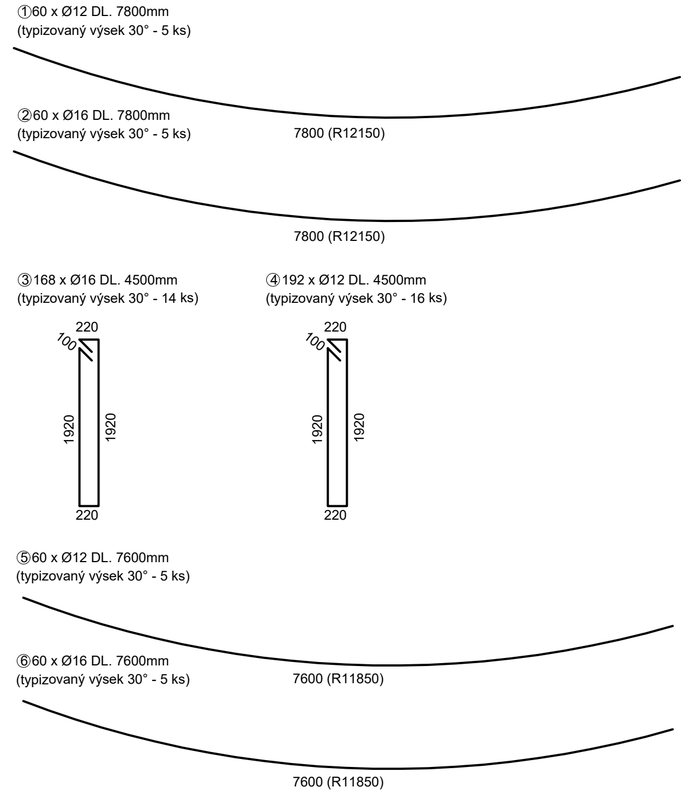

ROZVINUTÝ VÝSEK (VNĚJŠÍ VÝZTUŽ):

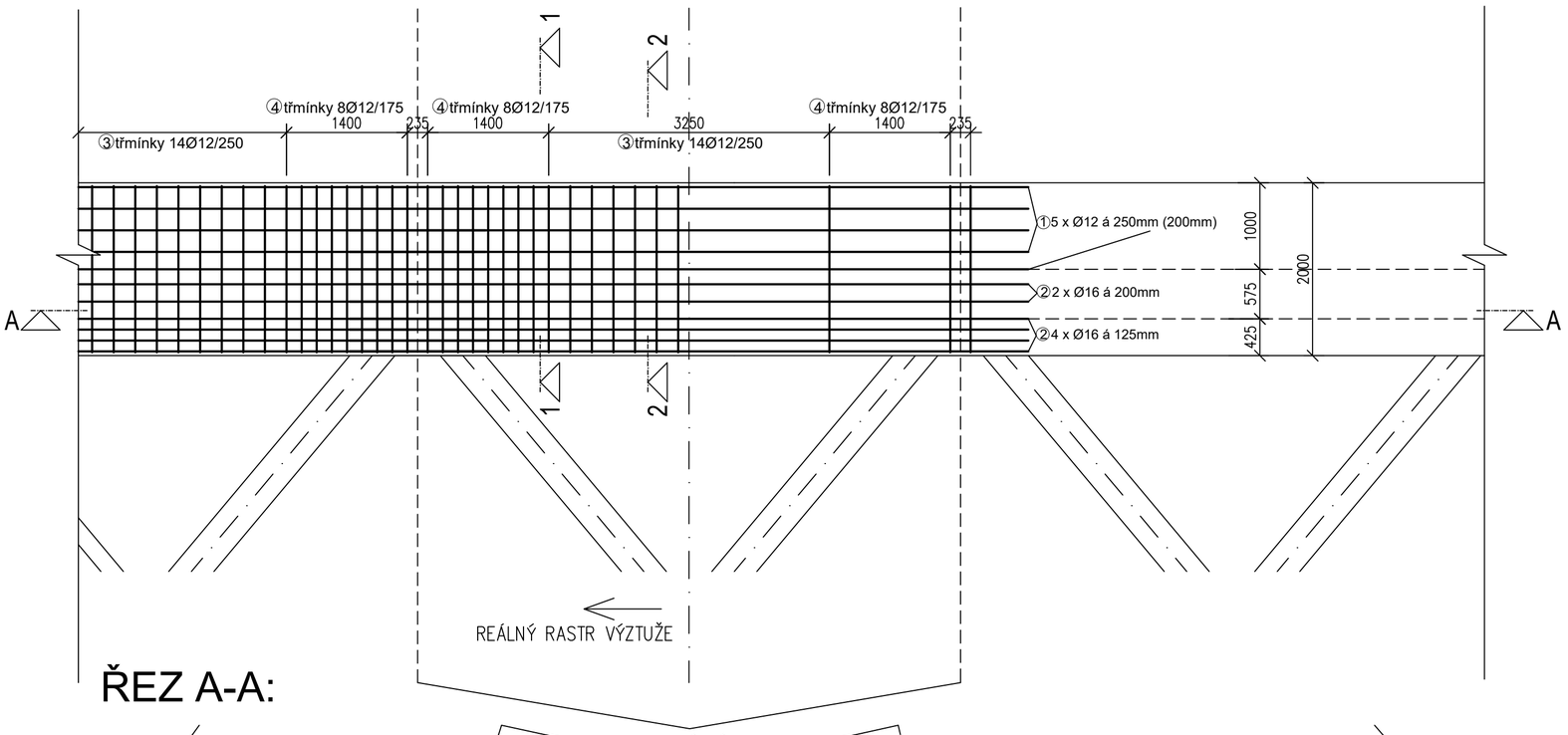

ŘEZ A-A:

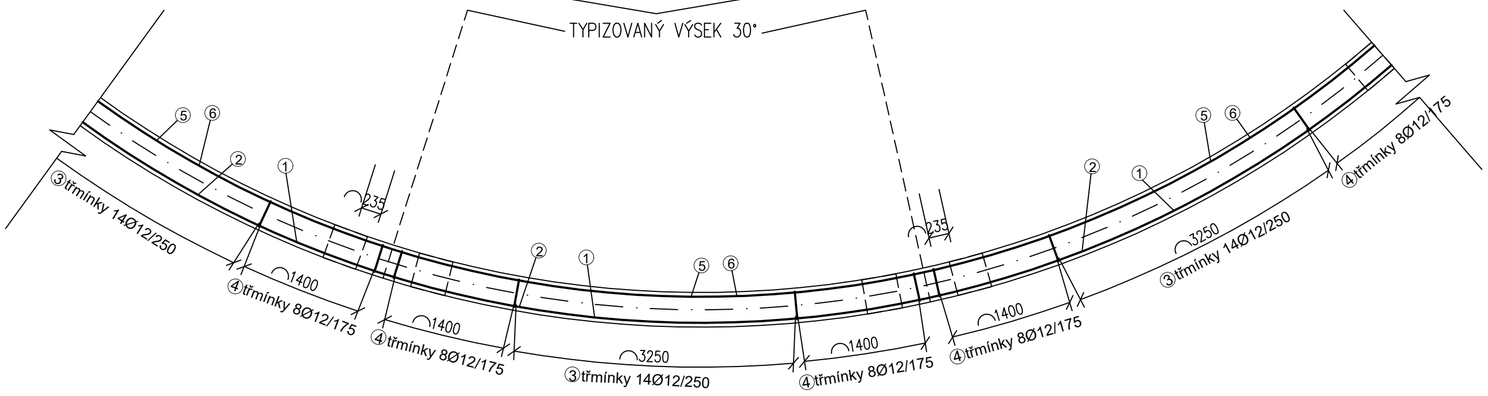

POZNÁMKY:

- PRUTY KÓTOVÁNY NA STŘEDNICI
- PRŮMĚR OHÝBANÍ 7Ø PRO VEŠKERÝ TYP VÝZTUŽE
- TYPIZOVANÝ VÝSEK 30° SE NA KONSTRUKCI OPAKUJE 12x
- REÁLNÝ RASTR VÝZTUŽE – VLEVO OD OSY SYMETRIE

BETON C30/37 XC3 – XF1 – CL 0,2 – Dmax 16mm
PODLE NORMY ČSN 206
KONZISTENCE S3
MIN. KRYTÍ VÝZTUŽE 30 MM
OCEL B500B

OBOR	KATEDRA	JMÉNO STUDENTA	
Konstrukce pozemních staveb	133–katedra betonových konstrukcí	Matěj Kukla	
ROČNÍK	VYUČUJÍCÍ		
2. ročník	Ing. Martin Tipka, Ph.D.		
AKCE : Kostel Lesná, Brno			FORMÁT: 4xA4
			MĚŘÍTKO: 1:50
			DATUM: 1.1.2023
OBSAH : Schéma výztuže prstence			Č. VÝKR.: 4