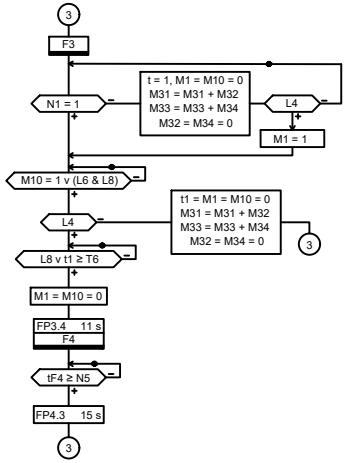

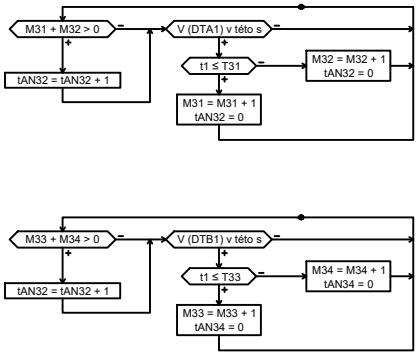

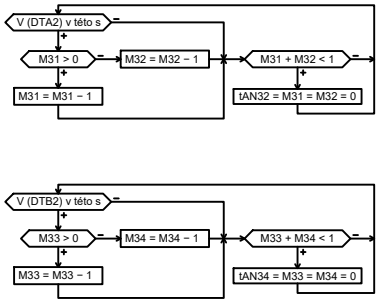

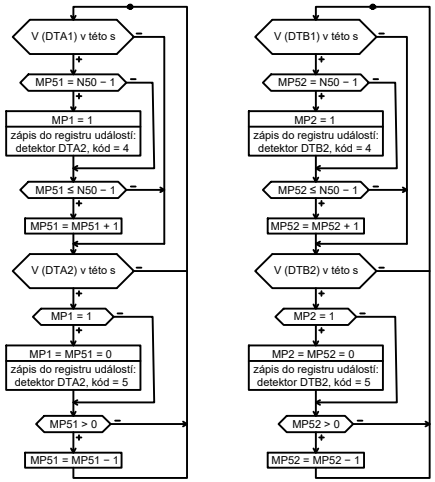

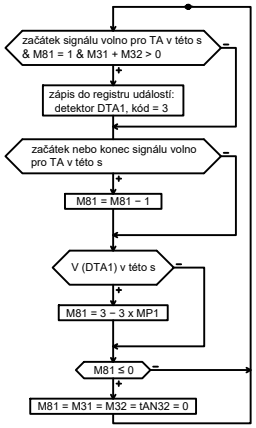

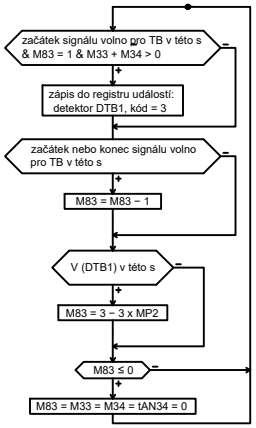

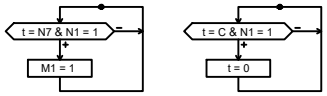

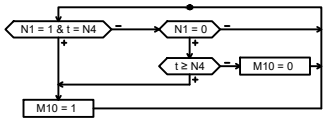

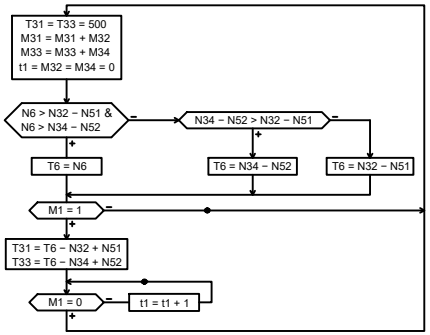

České vysoké učení technické v Praze Fakulta dopravní		
název: Řídicí logika s vývojovými diagramy pro detekci tramvají	název práce: Úprava SSZ s tramvajovým provozem se zaměřením na efektivitu provozu	číslo výkresu: 3

jméno: Tomáš Gregora	studijní skupina: 3 60	vedoucí práce: Ing. Milan Kříž, Ph.D.	studijní rok: 2021/2022