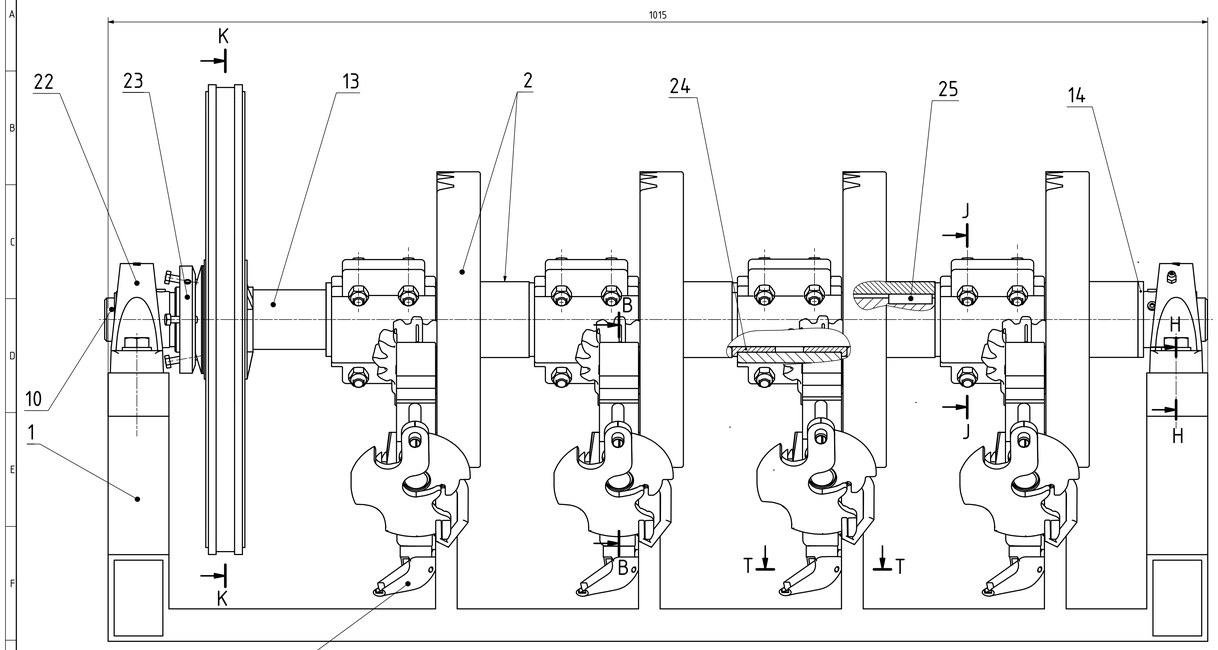

J–J (1 : 1)

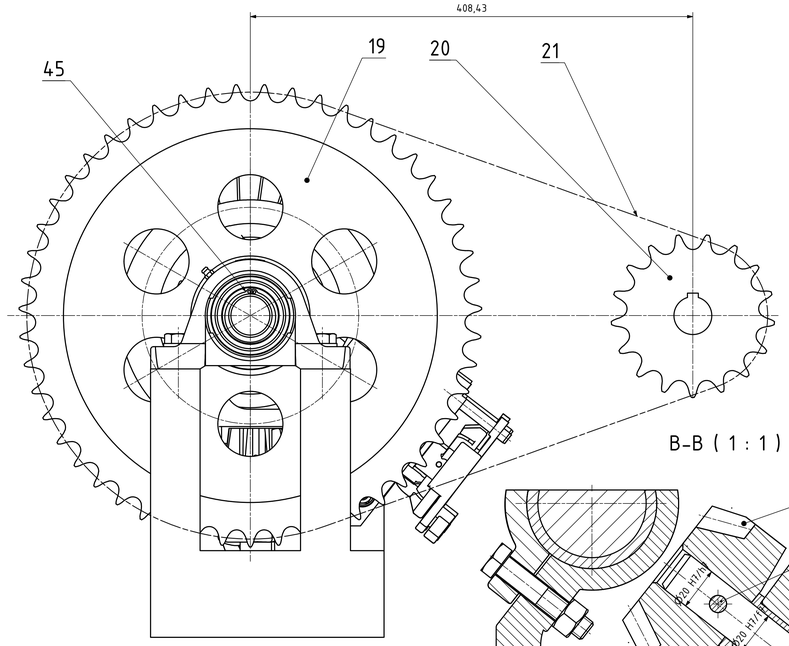

B–B (1 : 1)

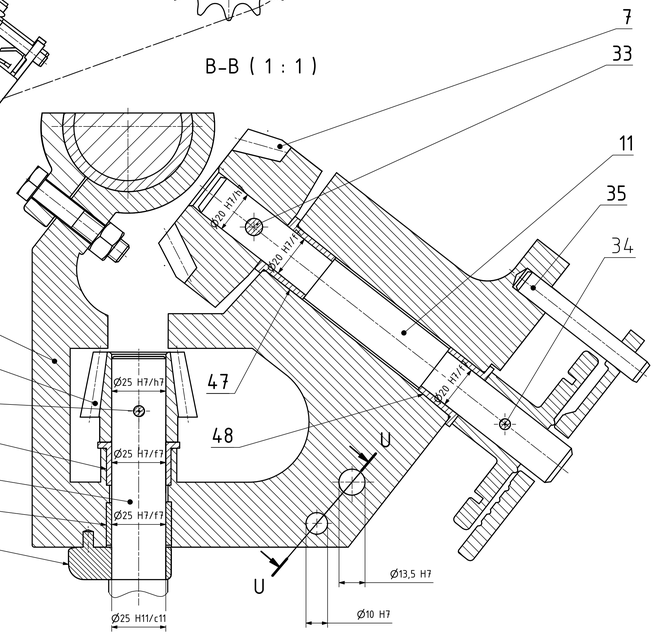

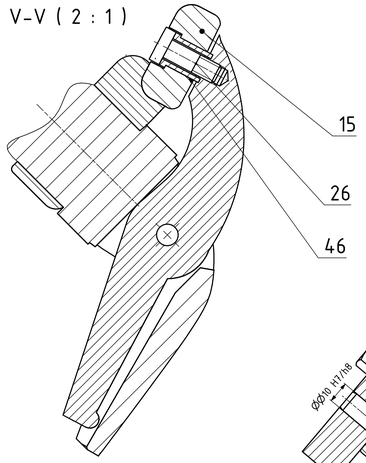

V–V (2 : 1)

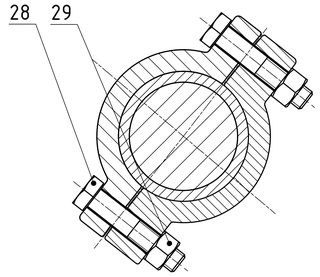

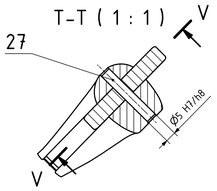

T–T (1 : 1)

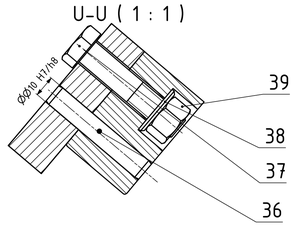

U–U (1 : 1)

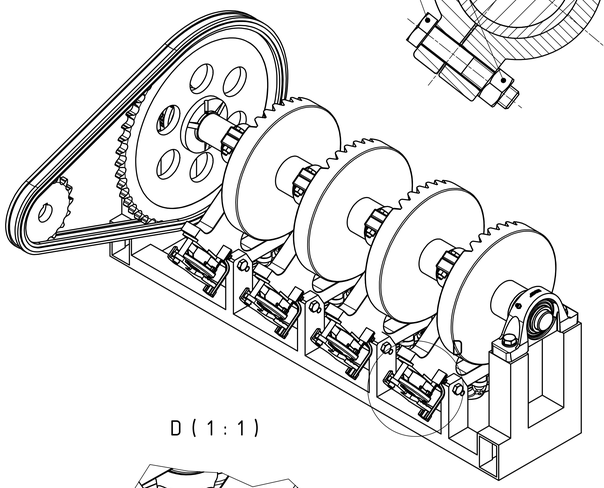

D (1 : 1)

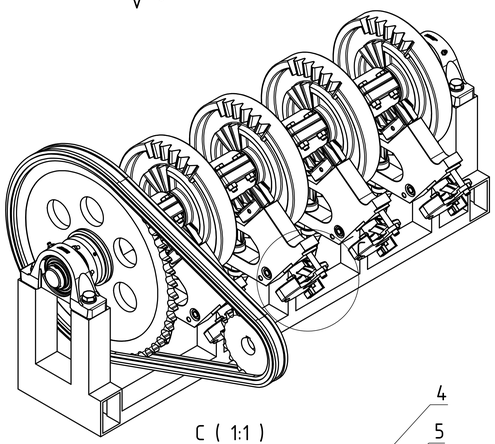

C (1:1)

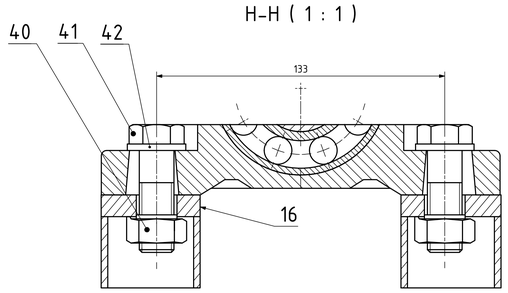

H–H (1 : 1)

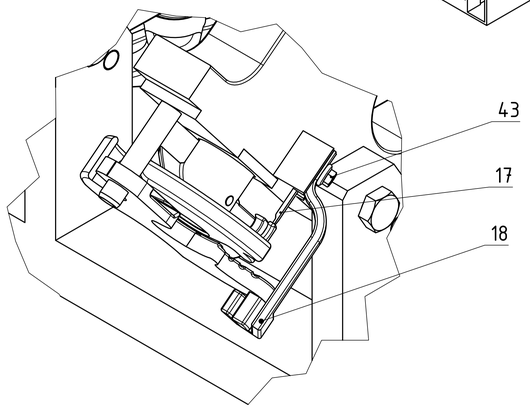

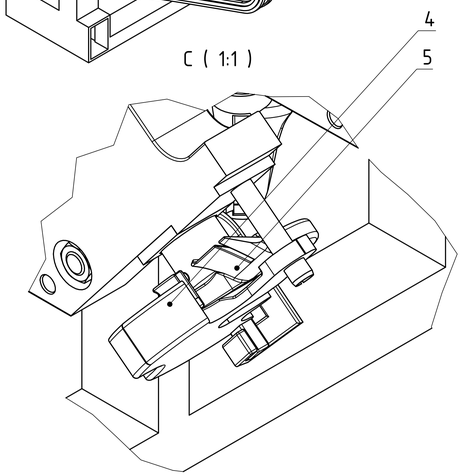

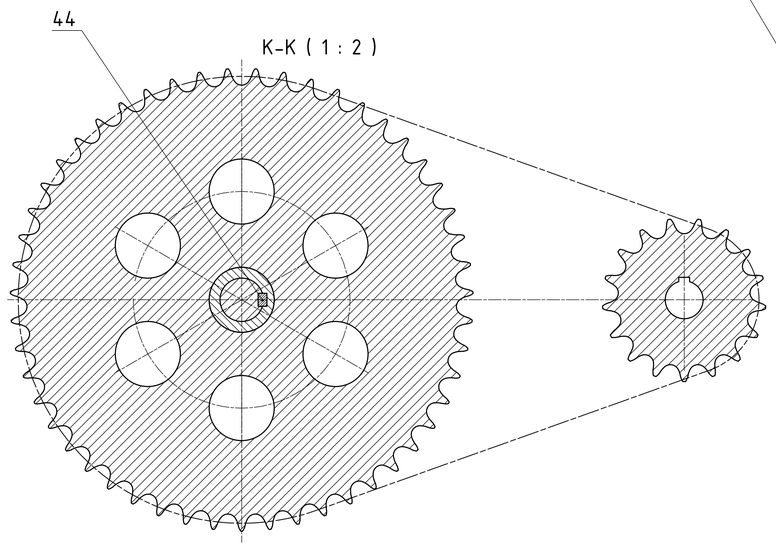

K–K (1 : 2)

	Autor	Datum		Předpis	Datum	HMOTNOST N/A	MĚŘÍTKO 1:2 (1:X)
NAVRH.	Daniel Klimeš	21.02.2022	PŘEZK.			SESTAVA	
KRESLI.	Daniel Klimeš	25.05.2022	SCHVÁLIL			SEZNAM ČÁSTÍ: 2022-25-06-001	PROMÍTÁNÍ: ISO E 1

ČESKÉ VYSOKÉ UČENÍ TECHNICKÉ V PRAZE

FAKULTA STROJNÍ

NÁZEV: JEDNOTKA SAMOVAZAČE

ČÍSLO VÝKRESU: 2022-25-05-0001

LIST: 1/1

CHRÁNĚNO DLE ISO 16016