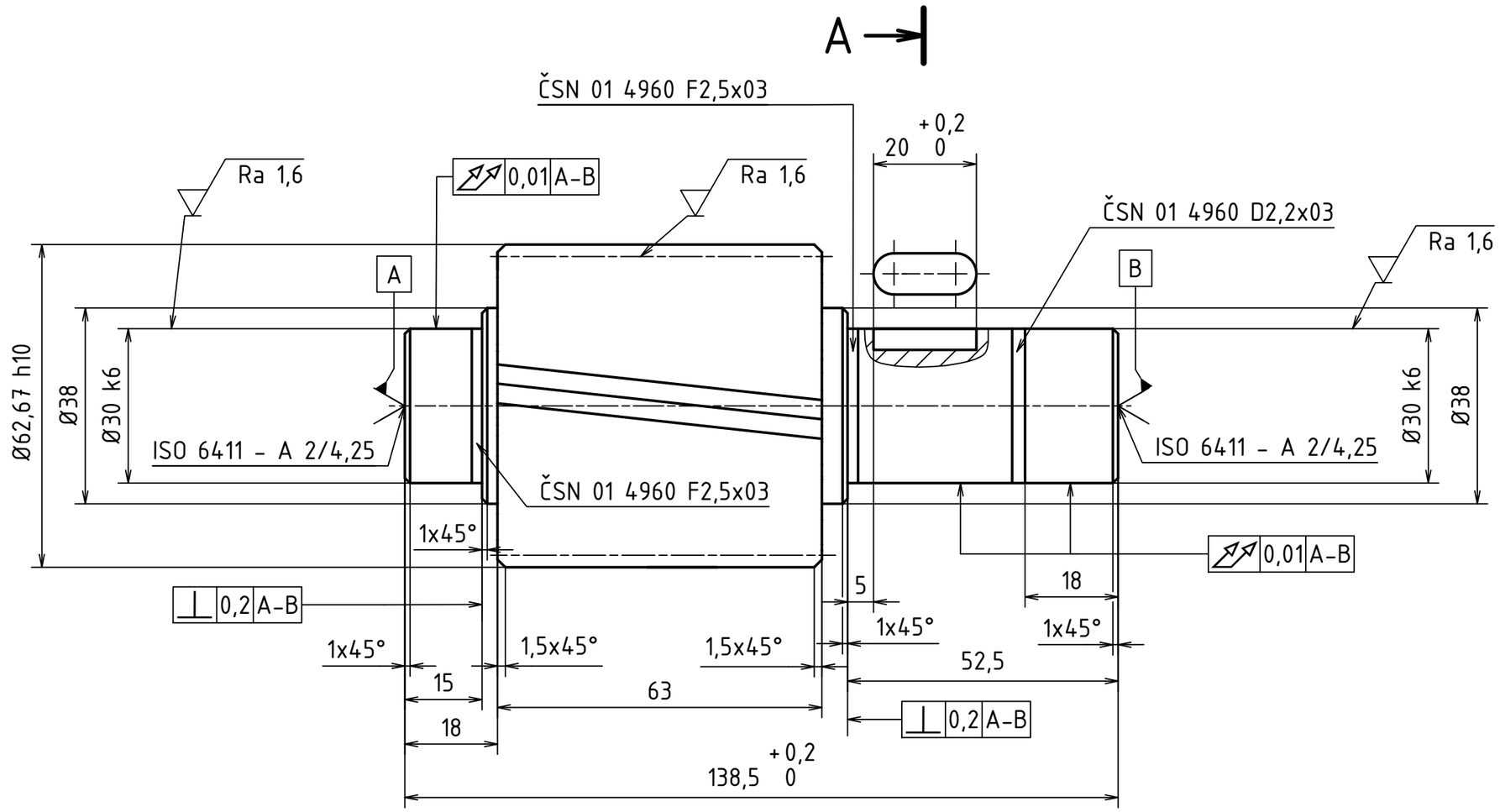

Ozubené kolo		ČELNÍ
Zuby		ŠIKMÉ
Typ šneku		
Ozubení		EVOLVENTNÍ
Modul (normálný)	m_n	3
Počet zubů	z	19
Normálný základní profil		ČSN 01 6407
Úhel profilu	α	20
Úhel	β	8
Smysl stoupání		PRAVÝ
Jednotkové posunutí	x	0,05259
Posunutí zákl. profilu	x_m	
Jedn. zm. tl. profilu	x_t	
Úhel roztečného kužele	δ	
Stupeň přesnosti		7-E ČSN 01 4682
Rozměr přes zuby	W	$25{,}539\ ^{-0{,}065}_{-0{,}025}\ /\ 3$
Modul (tečný)	m_t	
Průměr zákl. kružnice	d_b	65,183
Průměr rozteč. kružnice	d	57,561
Průměr patní kružnice	d_f	51,747
Úhel sklonu na zákl. válci		
Úhel os		
Vzdálenost os	a_w	138
Součinitel průměru šneku	q	
Délka površ. rozt. kruž.	R	
Úhel patního kužele		
Stoupání závitu šneku		
Spolu-zabírající kolo: Č. výkresu		BP-05
Spolu-zabírající kolo: Počet zubů	z	72
Spolu-zabírající kolo: Modul		3

A-A

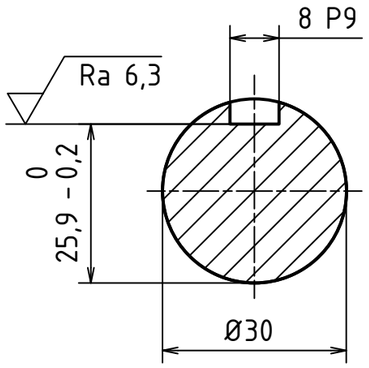

Ra 3,2 (Ra 6,3 , Ra 1,6)

BOKY ZUBŮ NITRIDOVÁNY (650± 50)HV NHD=0,2± 0,05

MATERIÁL: 15 230
POLOTOVAR: TYČ KRUHOVÁ ČSN 42 6510 - 70 - 150
TOLEROVÁNÍ DLE ISO 8015
PŘESNOST ISO 2768 - mK
VŠEOB. TOL. ISO 8062 -

+0,5 +0,1 -0,2 -0,5

INDEX	ZMĚNA	DATUM	PODPIS

	Autor	Datum		Podpis	Datum
NAVRHL	Jan Škaryd	22.03.2022	PŘEZK.		
KRESLIL	Jan Škaryd	03.05.2022	SCHVÁLIL		

HMOTNOST 1.682 kg
SESTAVA
KUSOVNÍK

MĚŘÍTKO 1:1
PROMÍTÁNÍ: (ISO E)
TYP:

ČESKÉ VYSOKÉ UČENÍ TECHNICKÉ V PRAZE
FAKULTA STROJNÍ
v5.0

NÁZEV
BP - 04

ČÍSLO VÝKRESU
PŘEDLOHOVÁ HŘÍDEL

LIST: 1 /