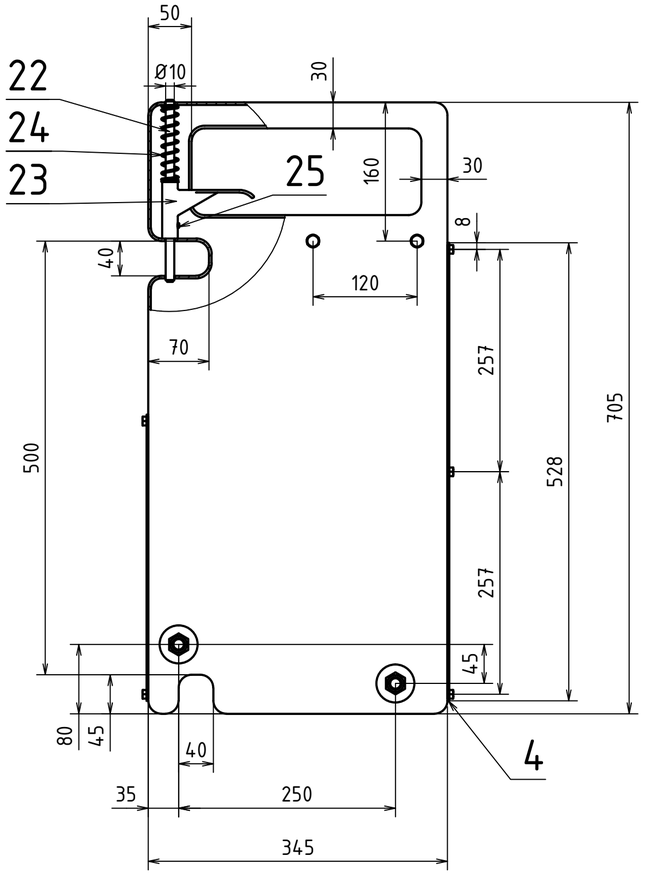

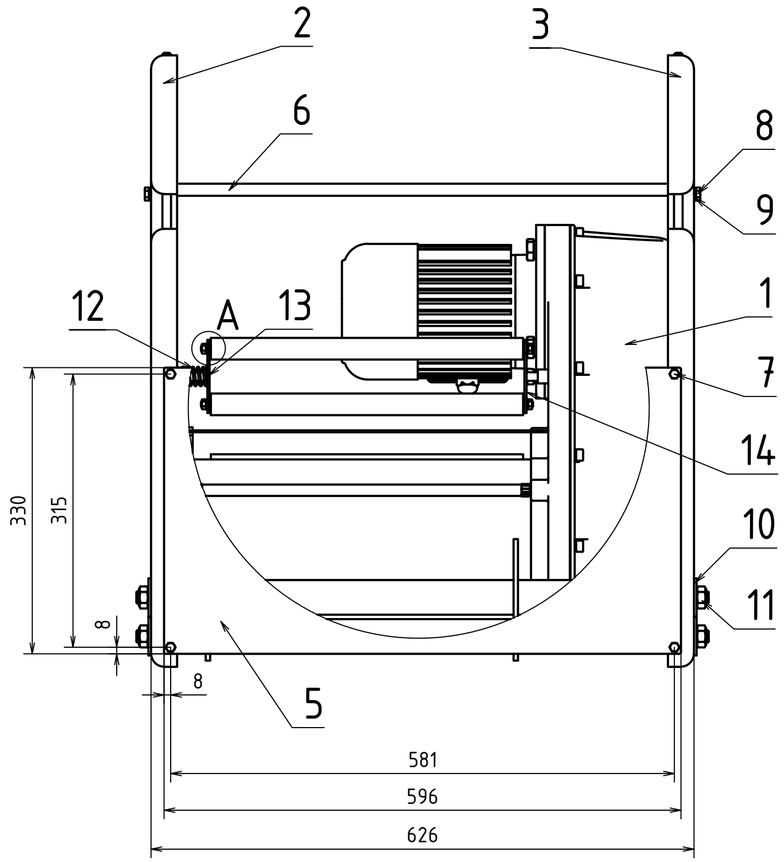

A (2:1)

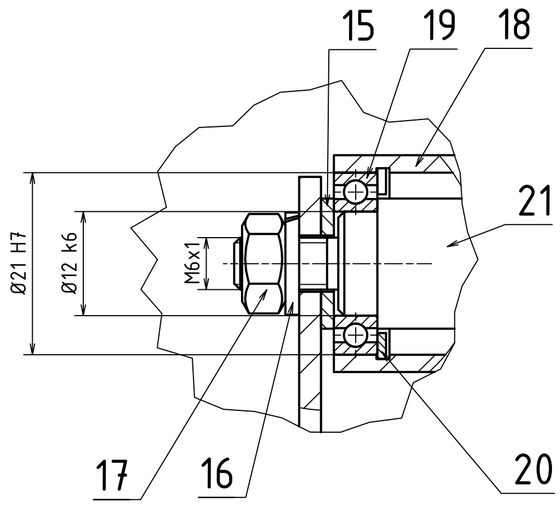

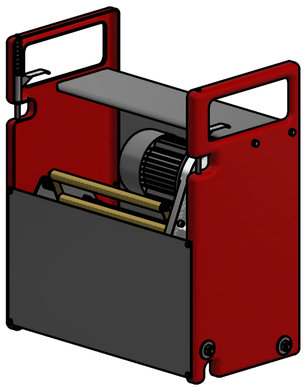

POZ	NÁZEV	NORMA	ROZMĚR	Č. VÝKRESU	MATERIÁL	HMOTNOST	KS
25	DRÁŽKOVANÝ STAVĚCÍ ŠROUB	ISO 4766	M6 x 6		Nerez. ocel 440C	0,001 kg	1
24	TLAČNÁ PRUŽINA				Steel	0,016 kg	1
23	PÁČKA RYCHLOUPÍNÁNÍ				Hliník	0,047 kg	1
22	ČEP RYCHLOUPÍNÁNÍ				S235JR (11 375)	0,129 kg	1
21	OSIČKA ROLNY				S235JR (11 375)	0,499 kg	1
20	PRUŽNÝ POJISTNÝ KROUŽEK	DIN 472	21 x 1		Ocel, měkká	0,001 kg	2
19	KULIČKOVÉ LOŽISKO SKF	DIN 625 SKF	SKF 61801		Ocel, měkká	0,006 kg	2
18	ROLNA	DIN EN 10220-2	25 x 2 - 360		Ocel, měkká	0,408 kg	2
17	MATICE ŠESTIHRANNÁ	DIN 555-5	M6		Ocel, měkká	0,003 kg	4
16	PRUŽNÁ PODLOŽKA	DIN 127 - A	6		Ocel, měkká	0,001 kg	4
15	DISTANČNÍ PODLOŽKA ROLNY				S235JR (11 375)	0,002 kg	4
14	ÚCHYT ROLEN PRAVÝ				S235JR (11 375)	0,046 kg	1
13	ÚCHYT ROLEN LEVÝ				S235JR (11 375)	0,053 kg	1
12	PRUŽINA ÚLOŽNÉHO MECHANISMU				S235JR (11 375)	0,015 kg	1
11	MATICE ŠESTIHRANNÁ	DIN 555-5	M14		Ocel, měkká	0,025 kg	4
10	PODLOŽKA	DIN 9021	15		Ocel, měkká	0,032 kg	4
9	PRUŽNÁ PODLOŽKA	DIN 127 - A	8		Ocel, měkká	0,002 kg	4
8	ŠROUB ŠESTIHRANNÝ	DIN 933	M8 x 16		Ocel, měkká	0,012 kg	4
7	ŠROUB DO PLECHU	ISO 1479	ST6,3 x 13 - C		Ocel	0,005 kg	10
6	VRCHNÍ DÍL KRYTU				S235JR (11 375)	1,919 kg	1
5	PŘEDNÍ DÍL KRYTU				S235JR (11 375)	3,085 kg	1
4	ZADNÍ DÍL KRYTU				S235JR (11 375)	4,936 kg	1
3	PRAVÝ BOK KRYTU STROJE				S235JR (11 375)	6,204 kg	1
2	LEVÝ BOK KRYTU STROJE				S235JR (11 375)	6,204 kg	1
1	VÝTAHOVÝ STROJ			BP - 01		44,800 kg	1

	Autor	Datum		Podpis	Datum	HMOTNOST 69,869 kg	MĚŘÍTKO 1:5
NAVRHL	Jan Škaryd	29.03.2022	PŘEZK.			SESTAVA	
KRESLIL	Jan Škaryd	02.05.2022	SCHVÁLIL			KUSOVNÍK	PROMÍTANÍ: (ISO E)

ČESKÉ VYSOKÉ UČENÍ TECHNICKÉ V PRAZE

FAKULTA STROJNÍ

v5.0

NÁZEV

TYP:

VÝTAHOVÝ STROJ S KRYTEM

ČÍSLO VÝKRESU

BP - 02

LIST: 1 /