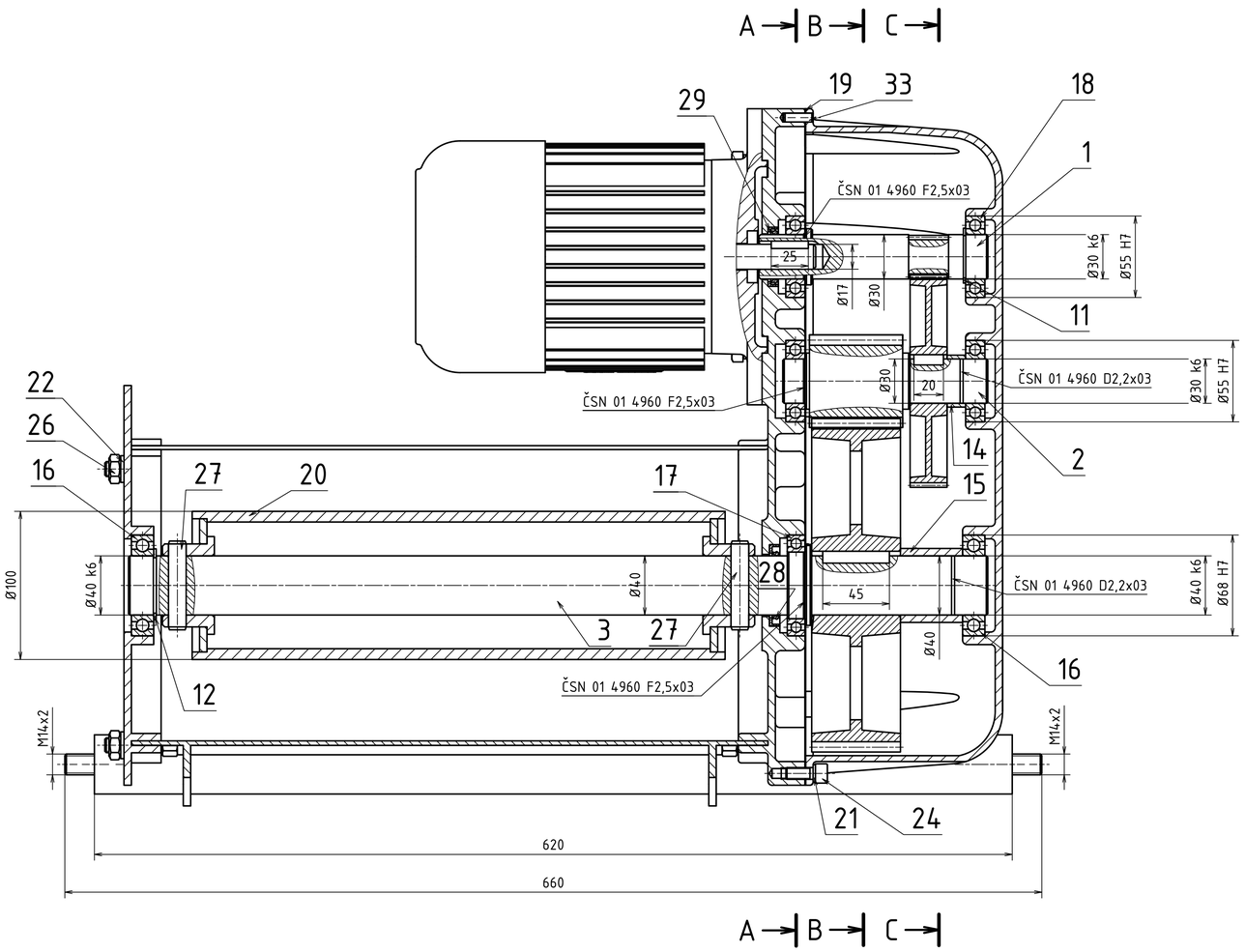

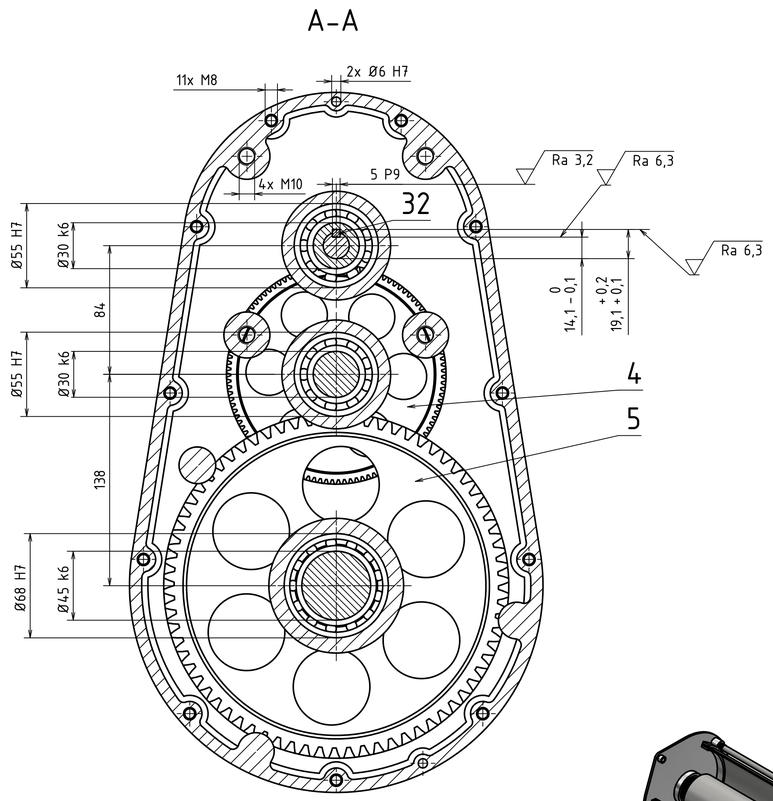

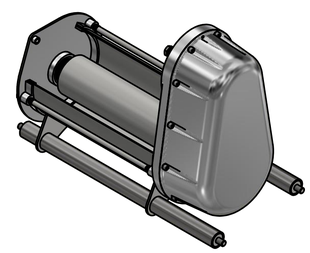

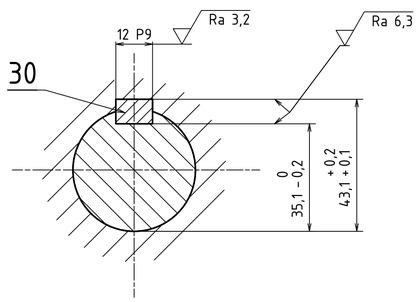

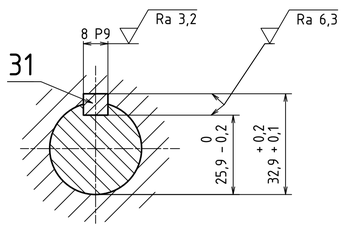

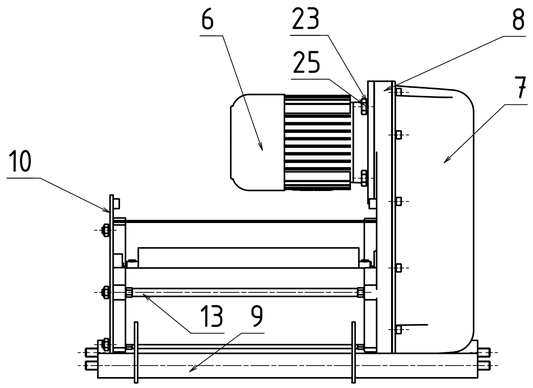

POZ	NÁZEV	NORMA	ROZMĚR	Č. VÝKRESU	MATERIÁL	HMOTNOST	KS
40	OZUBENÉ KOLO 2	TYČ KRUHOVÁ ČSN 42 6510		BP - 05	13 232	5,246 kg	1
39	BP - 04	TYČ KRUHOVÁ ČSN 42 6510	70 - 150	PŘEDLOHOVÁ HŘÍDEL	15 230	1,682 kg	1
33	STŘEDÍCÍ KOLÍK	ČSN EN ISO 2338	6 x 20		Ocel, měkká	0,042 kg	2
32	PERO TĚSNÉ	ČSN 02 2562	5e7 x 5 x 25		Ocel, měkká	0,089 kg	1
31	PERO TĚSNÉ	ČSN 02 2562	8e7 x 7 x 20		Ocel, měkká	0,069 kg	1
30	PERO TĚSNÉ	ČSN 02 2562	12e7 x 8 x 45		Ocel, měkká	0,142 kg	1
29	HŘÍDELOVÝ TĚSNÍCÍ KROUŽEK	DIN 3760	30 x 40 x 7 - NBR		Pryž	0,002 kg	1
28	HŘÍDELOVÝ TĚSNÍCÍ KROUŽEK	DIN 3760	40 x 55 x 7 - NBR		Pryž	0,003 kg	1
27	KOLÍK	ČSN EN ISO 2338	12 x 60		S235JR (11 375)	0,053 kg	2
26	MATICE ŠESTIHRANNÁ	DIN 555-5	M10		Ocel, měkká	0,011 kg	3
25	ŠROUB SE ŠESTIHRANNOU HLAVOU	DIN 6914	M12 x 30		Ocel, měkká	0,052 kg	4
24	VÁLCOVÝ ŠROUB S VNITŘNÍM ŠESTIHRANEM	ISO 4762	M8 x 20		Nerez. ocel 440C	0,015 kg	17
23	PRUŽNÁ PODLOŽKY	DIN 127 - A	12		Ocel, měkká	0,004 kg	4
22	PRUŽNÁ PODLOŽKA	DIN 127 - A	10		Ocel, měkká	0,003 kg	3
21	PRUŽNÁ PODLOŽKA	DIN 127 - A	8		Ocel, měkká	0,001 kg	11
20	SVAŘENEC BUBNU				Ocel, měkká	6,845 kg	1
19	PAPÍROVÉ TĚSNĚNÍ				Papír	0,005 kg	1
18	JEDNOŘADÉ KULIČKOVÉ LOŽISKO SKF	DIN 625 SKF	SKF 6006		Ocel, měkká	0,111 kg	4
17	JEDNOŘADÉ KULIČKOVÉ LOŽISKO SKF	DIN 625 SKF	SKF 61909		Ocel, měkká	0,125 kg	1
16	JEDNOŘADÉ KULIČKOVÉ LOŽISKO SKF	DIN 625 SKF	SKF 6008		Ocel, měkká	0,181 kg	2
15	DIST. TRUBKA - VÝSTUPNÍ HŘÍDEL	TYČ KRUHOVÁ ČSN 42 6510	50 - 70		S235JR (11 375)	0,239 kg	1
14	DIST. TRUBKA - PŘEDLOHOVÁ HŘÍDEL	TYČ KRUHOVÁ ČSN 42 6510	50 - 50		S235JR (11 375)	0,025 kg	1
13	STAHOVACÍ TYČ	TYČ KRUHOVÁ ČSN 42 6510	30 - 500		S235JR (11 375)	0,488 kg	3
12	HŘÍDELOVÝ POJISTNÝ KROUŽEK	DIN 471	40x1,75		Ocel, měkká	0,006 kg	1
11	HŘÍDELOVÝ POJISTNÝ KROUŽEK	DIN 471	30x1,5		Ocel, měkká	0,003 kg	1
10	VÍKO KRYTU BUBNU	ODLITEK			Hliník 6061	1,102 kg	1
9	SVAŘENEC KRYTU BUBNU				S235JR (11 375)	5,816 kg	1
8	DNO SKŘÍNĚ				Hliník 6061	2,973 kg	1
7	VÍKO SKŘÍNĚ	ODLITEK			Hliník 6061	3,101 kg	1
6	ELEKTROMOTOR					9,347 lbmass	1
5	OZUBENÉ KOLO 2	TYČ KRUHOVÁ ČSN 42 6510	250 - 70	BP - 05		5,248 kg	1
4	OZUBENÉ KOLO 1	TYČ KRUHOVÁ ČSN 42 6510	110 - 40			0,907 kg	1
3	VÝSTUPNÍ HŘÍDEL	TYČ KRUHOVÁ ČSN 42 6510	70 - 200		S235JR (11 375)	5,719 kg	1
2	PŘEDLOHOVÁ HŘÍDEL	TYČ KRUHOVÁ ČSN 42 6510	80 - 200	BP - 04	Steel	1,682 kg	1
1	VSTUPNÍ HŘÍDEL	TYČ KRUHOVÁ ČSN 42 6510	50 - 200		Steel	0,793 kg	1

	Autor	Datum		Podpis	Datum	HMOTNOST Není k dispozici	MĚŘÍTKO 1:2
NAVRHL	Jan Škaryd	22.03.2022	PŘEZK.			SESTAVA	PROMÍTÁNÍ (ISO E)
KRESLIL	Jan Škaryd	01.05.2022	SCHVÁLIL			KUSOVNÍK	

ČESKÉ VYSOKÉ UČENÍ TECHNICKÉ V PRAZE

FAKULTA STROJNÍ

v5.0

TYP:

NÁZEV: VÝTAHOVÝ STROJ BEZ KRYTU

ČÍSLO VÝKRESU: BP - 01

LIST: 1 /