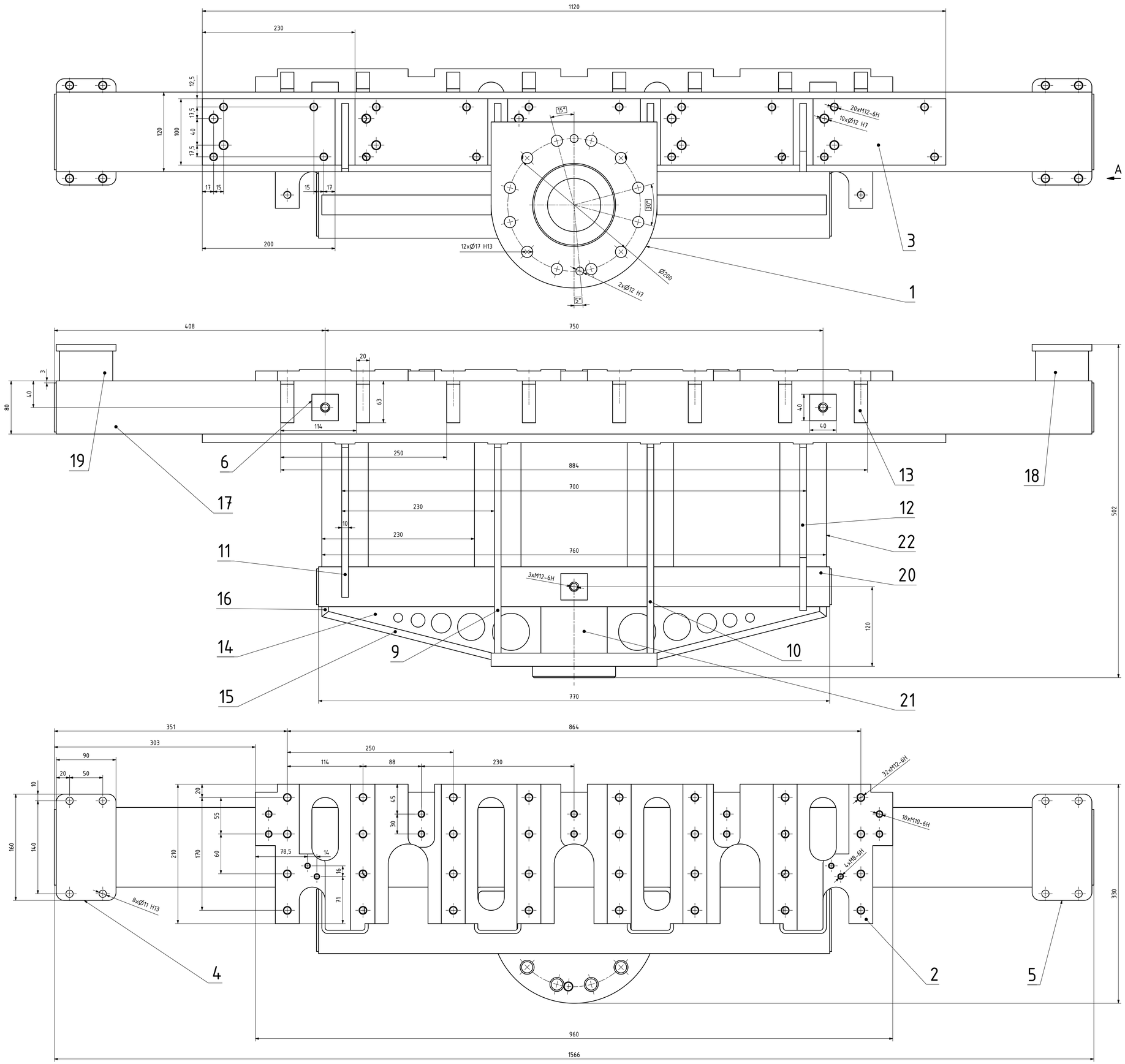

A (1 : 2)

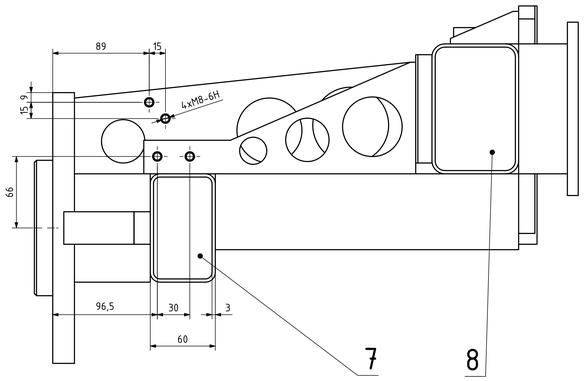

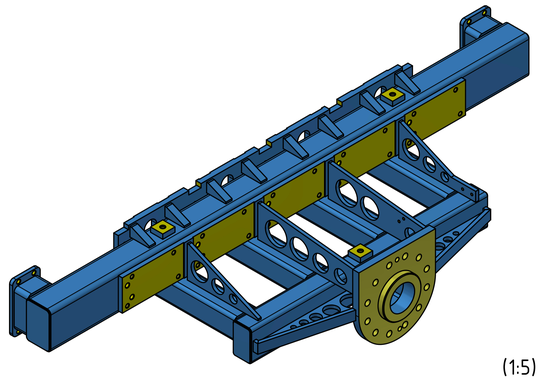

(1:5)

22	Čtyřhraný dutý profil - příčník	ČSN 10216-2	70 x 70 x 6 - 280		S235JR (11 443)	3,291 kg	4
21	Čtyřhraný dutý profil - nožek	ČSN 10216-2	100 x 100 x 6 - 70		S235JR (11 443)	1,218 kg	1
20	Čtyřhraný dutý profil - nosník	ČSN 10216-2	100 x 60 x 6 - 770		S235JR (11 443)	16,498 kg	1
19	Čtyřhraný dutý profil - kopyto pravé	DIN EN 10219-2	120 x 80 x 6 - 45		S235JR (11 443)	0,964 kg	1
18	Čtyřhraný dutý profil - kopyto levé	DIN EN 10219-2	120 x 80 x 6 - 45		S235JR (11 443)	0,964 kg	1
17	Čtyřhraný dutý profil - dlouhý	DIN EN 10219-2	120 x 80 x 6 - 1560		S235JR (11 443)	26,095 kg	1
16	Zapro příruba výztuha boční	ČSN 42 5310	P10 - 1000 x 2000	BP0282-0001-0016	S235JR (11 443)	3,026 kg	1
15	Zapro příruba výztuha horní	ČSN 42 5310	P10 - 1000 x 2000	BP0282-0001-0015	S235JR (11 443)	0,607 kg	1
14	Zapro příruba ribs	ČSN 42 5310	P10 - 1000 x 2000	BP0282-0001-0014	S235JR (11 443)	0,762 kg	2
13	Zapro pro desku čelní	ČSN 42 5310	P20 - 1000 x 2000	BP0282-0001-0013	S235JR (11 443)	0,550 kg	8
12	Zapro příčník malý 2	ČSN 42 5310	P10 - 1000 x 2000	BP0282-0001-0012	S235JR (11 443)	0,981 kg	1
11	Zapro příčník malý	ČSN 42 5310	P10 - 1000 x 2000	BP0282-0001-0011	S235JR (11 443)	0,779 kg	1
10	Zapro příčník velký 2	ČSN 42 5310	P10 - 1000 x 2000	BP0282-0001-0010	S235JR (11 443)	1,571 kg	1
9	Zapro příčník velký	ČSN 42 5310	P10 - 1000 x 2000	BP0282-0001-0009	S235JR (11 443)	1,441 kg	1
8	Záslepka 120 x 80	ČSN 42 5310	P3 - 1000 x 2000	BP0282-0001-0008	S235JR (11 443)	0,211 kg	2
7	Záslepka 100 x 60	ČSN 42 5310	P3 - 1000 x 2000	BP0282-0001-0007	S235JR (11 443)	0,153 kg	2
6	Deska pod úhlab s okem	ČSN 42 5310	P15 - 1000 x 2000	BP0282-0001-0006	S235JR (11 443)	0,178 kg	1
5	Deska pod kopyto pravá	ČSN 42 5310	P12 - 1000 x 2000	BP0282-0001-0005	S235JR (11 443)	1,090 kg	1
4	Deska pod kopyto levá	ČSN 42 5310	P12 - 1000 x 2000	BP0282-0001-0004	S235JR (11 443)	1,090 kg	1
3	Deska pod upínky 80	ČSN 42 5310	P15 - 1000 x 2000	BP0282-0001-0003	S235JR (11 443)	11,335 kg	1
2	Čelní deska	ČSN 42 5310	P20 - 1000 x 2000	BP0282-0001-0002	S235JR (11 443)	18,445 kg	1
1	Příruba	ČSN 42 5310	P40 - 1000 x 2000	BP0282-0001-0001	S235JR (11 443)	8,437 kg	1
ZDROJ	NÁZEV	NORMA	ROZMĚR	Č. VÝKRESU	MATERIÁL	HMOTNOST	KS

	Jméno	Datum		Podpis	Datum	HMOTNOST: 102,716 kg	MĚŘÍTKO: 1:2 (1:5)
NAVRH:	František Hrubý	16.05.2022	PREZA			SESTAVA BP0282-0000-0001	
KAROLA:	František Hrubý	17.05.2022	SCHVÁLIL			SEŘAZEN ČÁSTI: 1	PROMĚTÁNÍ: 45° ISO E 1

ČESKÉ VYSOKÉ UČENÍ TECHNICKÉ V PRAZE

FAKULTA STROJNÍ

TYP: SV

NÁZEV: Rám

ČÍSLO VÝKRESU: BP0282-0001-0000

LIST: 1/1

CHRÁNĚNO DLE ISO 16016